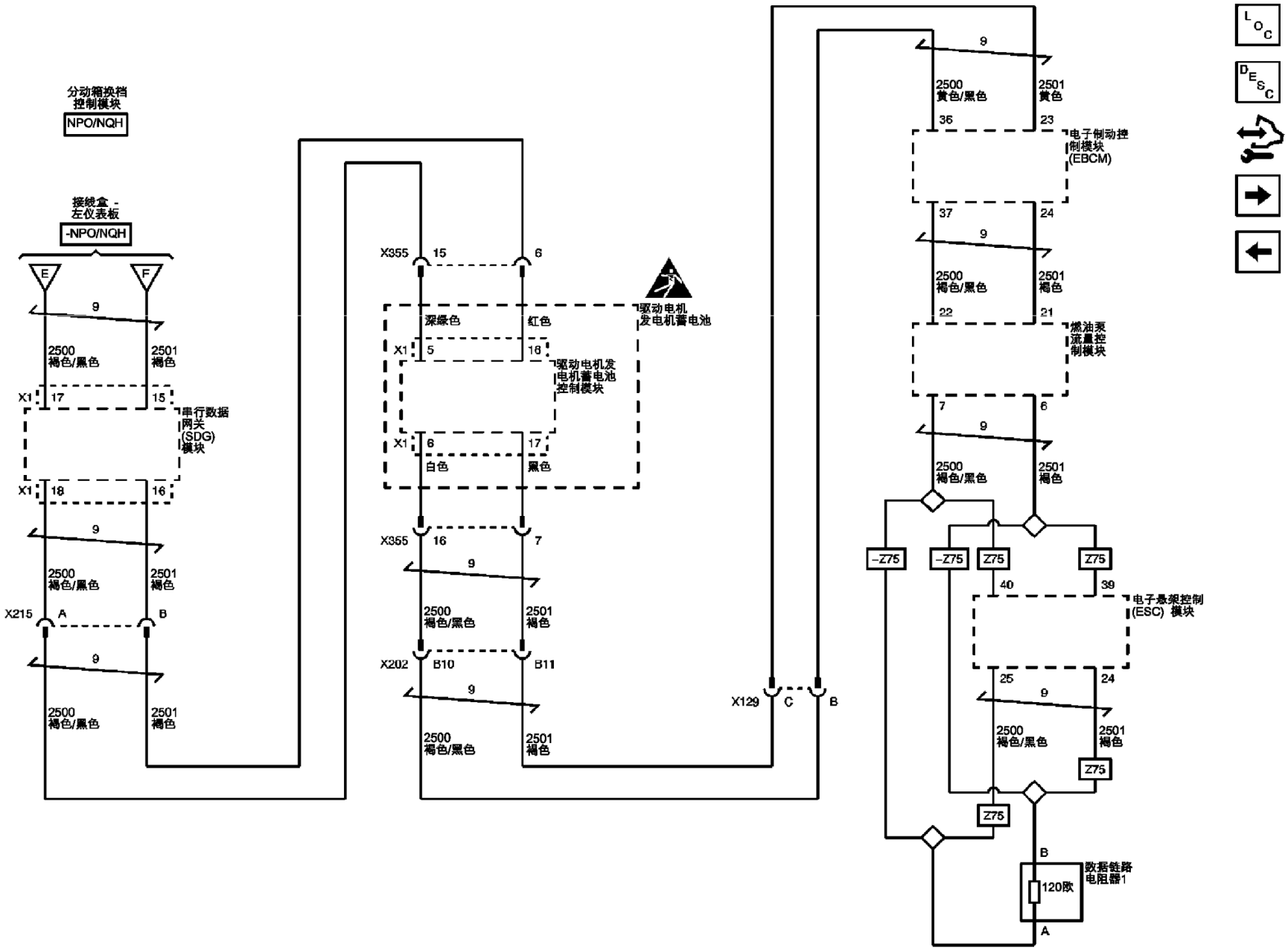
分动箱换档
控制模块
NPO/NQH
接线盒 -
左仪表板
-NPO/NQH
E
F
9
2500
褐色/黑色
2501
褐色
X1
17
15
串行数据
网关
(SDG)
模块
X1
18
16
9
2500
褐色/黑色
2501
褐色
X215
A
B
9
2500
褐色/黑色
2501
褐色
X355
15
6
深绿色
红色
X1
5
16
驱动电机发
电机蓄电池
控制模块
驱动电机
发电机蓄电池
X1
6
17
白色
黑色
X355
16
7
9
2500
褐色/黑色
2501
褐色
X202
B10
B11
9
2500
褐色/黑色
2501
褐色
X129
C
B
9
2500
黄色/黑色
2501
黄色
36
23
电子制动控
制模块
(EBCM)
37
24
9
2500
褐色/黑色
2501
褐色
22
21
燃油泵
流量控
制模块
7
6
9
2500
褐色/黑色
2501
褐色
-Z75
-Z75
Z75
Z75
40
39
电子悬架控制
(ESC) 模块
25
24
9
2500
褐色/黑色
2501
褐色
Z75
Z75
B
数据链路
电阻器1
120欧
A